CONLUX®

日本自動販売協会（JAMA）推奨
タッチ決済対応シンクライアント型マルチ電子決済端末

ME-20 シリーズ

高い操作性・視認性を兼ね備え
様々なキャッシュレス決済に対応する電子決済端末

シンクライアント型端末で電子マネーの利用も安心
・端末側にセキュア情報を持たず、全ての取引情報がサーバーに
・取引情報は、加盟店様向け WEB サイトからほぼリアルタイムで明細情報を提供

モデム・アンテナ内蔵のスマートな端末
・自動販売機・精算機などとは JVMA ケーブルをつなぐだけで接続
・背面の飛び出しや別部品がないので、内部が狭い筐体にも場所をとらずに設置可能

簡単導入＆簡単運用
・導入から運用まで、電子決済に関する様々なサービスをワンストップで提供

コンラックス初！クレジット決済（タッチ決済）に対応！
・最新のセキュリティ規格 PCI-PTS Version 6 を取得 ー 長期にわたって利用が可能

■ 仕様

通信仕様	JVMA モバイルベンディング仕様準拠
電源	電圧：DC +24V ± 10%（JAMA I/F 経由 で供給） 消費電流：約 400mA
外形寸法	自販機外：(W)125mm × (H)130mm × (D)53.1mm 自販機内：(W)99.5mm × (H)87.5mm × (D)9.5mm
動作環境	動作温度範囲：-15℃ ～ +60℃ 動作湿度範囲：85％ＲＨ以下（結露ないこと）
質量	約 0.7kg
UI	ＬＣＤ：4.3 インチ タッチパネル：静電容量方式 ＳＯＵＮＤ：スピーカー 状態表示ＬＥＤ：ＲＧＢ ＬＥＤ メンテナンススイッチ：1
コードスキャナー インターフェース	1 次元コード / 2 次元コード
モデム	ＬＴＥモジュール / アンテナ内蔵 外部アンテナ端子有り 外部モデム I/F 有り
外部 I/F	Ethernet 10BASE-T /100BASE-TX USB 2,0

マルチ電子決済端末 ME-20 シリーズ

■ ご利用可能なマネー

電子マネー

nanaco / iD / QUICPay / Edy / WAON / PiTaPa

交通系電子マネー: Kitaca / Suica / PASMO / TOICA / manaca / ICOCA / SUGOCA / nimoca / はやかけん HAYAKAKEN

QRコード決済

PayPay / R Pay / au PAY / Pay / d払い / J / Alipay / 微信支付 WeChat Pay / UnionPay 银联

クレジット決済（タッチ決済）

VISA / JCB / AMERICAN EXPRESS / Diners Club INTERNATIONAL / DISCOVER

■ ワンストップで提供

端末、サービス、通信、電子マネー契約、精算をワンストップでご提供し、自販機オペレータ様の運用負担を軽減

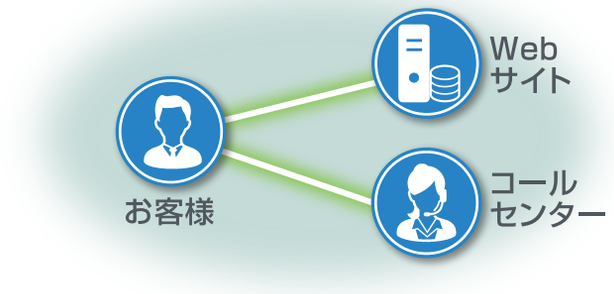

Webサイトとコールセンターで運用サポート

▼ 外形寸法図（LTE 通信機内蔵モデル版）（mm）

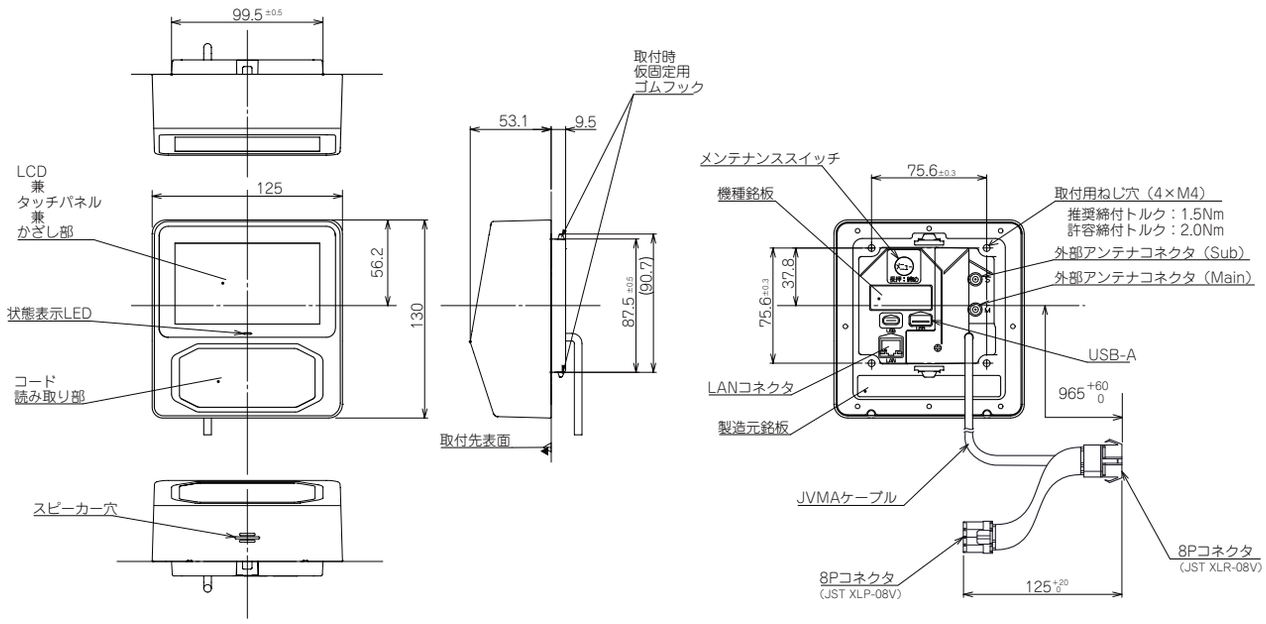

※「 」は、交通系カード全国相互利用のシンボルマークです。 ※「Suica」は東日本旅客鉄道株式会社の登録商標です。 ※「PASMO」は株式会社パスモの登録商標です。 ※「Kitaca」は北海道旅客鉄道株式会社の登録商標です。 ※「TOICA」は、東海旅客鉄道株式会社の登録商標です。 ※「manaca」は株式会社名古屋交通開発機構及び株式会社エムアイシーの登録商標です。 ※「ICOCA」は西日本旅客鉄道株式会社の登録商標です。 ※「SUGOCA」は九州旅客鉄道株式会社の登録商標です。 ※「nimoca」は西日本鉄道株式会社の登録商標です。 ※「はやかけん」は福岡市交通局の登録商標です。 ※「nanaco」は株式会社セブン・カードサービスの登録商標です。※「iD」は株式会社 NTT ドコモの商標です。 ※「QUICPay」「QUICPay+」は、株式会社ジェーシービーの登録商標です。 ※「楽天 Edy（ラクテンエディ）」は、楽天グループのプリペイド型電子マネーサービスです。 ※「WAON」はイオン株式会社の登録商標です。 ※「PiTaPa」は、株式会社スルッと KANSAI の登録商標です。 ※「Pay Pay」は、Z ホールディングス株式会社の登録商標です。 ※「楽天ペイ」は、楽天株式会社の登録商標です。 ※［メルペイ］は、株式会社メルカリの登録商標です。※「au PAY」は、KDDI 株式会社の商標です。 ※「d 払い」は、株式会社 NTT ドコモの登録商標です。 ※「J-Coin Pay」は、株式会社みずほ銀行の登録商標です。 ※「 Alipay ＋」は、アリババグループホールディングリミテッドの登録商標です。※「WeChat Pay」は、テンセントホールディングスリミテッドの登録商標です。
※「UnionPay（銀聯）QR コード」は、CHINA UNIONPAY Co., Ltd. の登録商標です。
※「 」は、フェリカネットワーク株式会社の登録商標です。 ※「QRコード」は（株）デンソーウェーブの登録商標です。

※外観及び仕様は、予告なく変更することがあります。 ご使用前に取扱説明書を必ずお読みになり、指定条件にて正しくお使いください。

C202310001 R1.7

CONLUX cpi

https://www.conlux.co.jp/